EVC811

Conector hembra a cablear

SDOAH040MSSFKPG

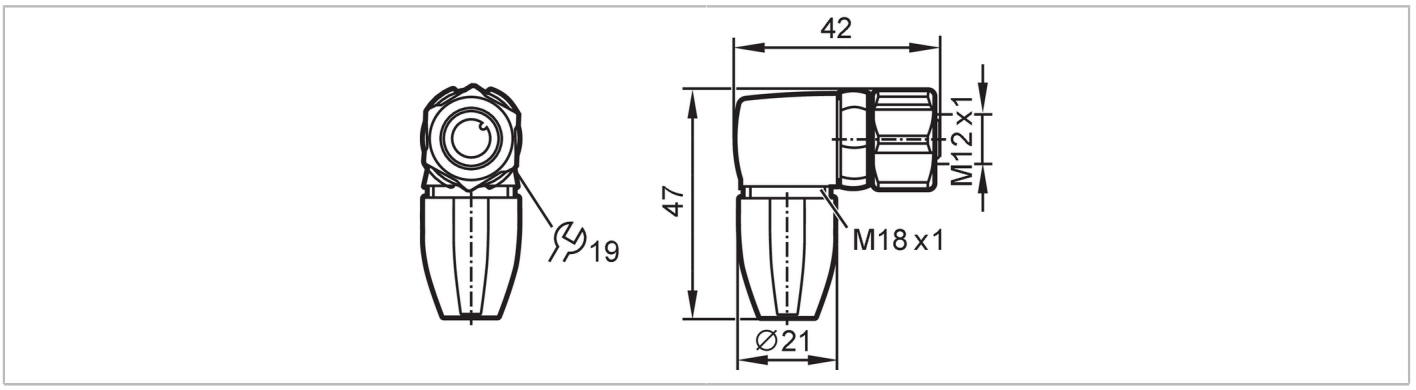

Campo de aplicación		
Característica especial		Libre de siliconas; contactos dorados
Aplicación		Aplicaciones industriales / automatización industrial
Libre de siliconas		sí
Datos eléctricos		
Tensión de alimentación	[V]	< 250 AC / < 300 DC
Clase de protección		II
Corriente máxima total	[A]	4; (...40 °C)
Condiciones ambientales		
Temperatura ambiente	[°C]	-25...90
Temperatura de almacenamiento	[°C]	-25...55
Humedad de almacenamiento	[%]	10...100
Otras condiciones climáticas para el almacenamiento según la clase indicada		1K22/ DIN 60721-3-1
Grado de protección		IP 65; IP 67; IP 68; IP 69K
Datos mecánicos		
Peso	[g]	42,8
Material del cuerpo		PA 6.6
Material de la tuerca		latón, niquelado
Material de la junta		FKM
Notas		
Cantidad por pack		1 unid.

Conexión eléctrica

bornes de tornillo: 0,25...1 mm²; funda del cable: Ø 3,5...6 mm; AWG 23...17

Conexión eléctrica - conector hembra

Conector: 1 x M12, acodado; codificación: A; Contactos: 4, dorado; cuerpo: PA 6.6, naranja; bloqueo: latón, niquelado; Junta de estanqueidad: FKM; Par de apriete: 0,6...1,2 Nm; Se debe respetar el valor máximo de la pieza complementaria

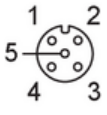

EVC811

Conector hembra a cablear

SDOAH040MSSFKPG

Conexión

