# IFT240

## Detector inductivo completamente metálico

IFK3003BBPKG/AM/V4A/US-104

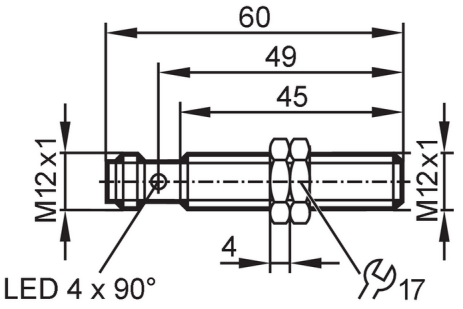


EC 1935/2004

| | | | |
|---|---|---|---|
| **Características del producto** | | | |
| Alimentación | | PNP | |
| Función de salida | | normalmente abierto | |
| Alcance | [mm] | 3 | |
| Carcasa | | Tipo con rosca | |
| Dimensiones | [mm] | M12 x 1 / L = 60 | |
| **Campo de aplicación** | | | |
| Característica especial | | contactos dorados; Alcance aumentado; Carcasa completamente metálica | |
| Aplicación | | Utilización en aplicaciones asépticas / procesos de limpieza regulares | |
| Resistencia a la presión | | 100 bar | 10 MPa |
| Nota sobre la resistencia a la presión | | Superficie activa | |
| **Datos eléctricos** | | | |
| Tensión de alimentación | [V] | 10...30 DC | |
| Consumo de corriente | [mA] | < 20 | |
| Clase de protección | | III | |
| Protección contra inversiones de polaridad | | sí | |
| **Salidas** | | | |
| Alimentación | | PNP | |
| Función de salida | | normalmente abierto | |
| Caída de tensión máx. de la salida de conmutación DC | [V] | 2,5 | |
| Corriente máxima permanente de la salida de conmutación DC | [mA] | 100 | |
| Frecuencia de conmutación DC | [Hz] | 100 | |
| Protección contra cortocircuitos | | sí | |
| Tipo de protección contra cortocircuitos | | pulsada | |
| Resistente a sobrecargas | | sí | |
| **Rango de detección** | | | |
| Alcance | [mm] | 3 | |
| Alcance operativo | [mm] | 0...2,4 | |

# IFT240

## Detector inductivo completamente metálico

**IFK3003BBPKG/AM/V4A/US-104**

| | | | |
|---|---|---|---|
| Alcance aumentado | | | sí |
| **Precisión / variaciones** | | | |
| Factor de corrección | | | acero: 1 / Acero inoxidable: 0,6 / latón: 0,7 / aluminio: 0,6 / cobre: 0,3 |
| Histéresis | [% del Sr] | | 1...20 |
| **Condiciones ambientales** | | | |
| Temperatura ambiente | [°C] | | 0...100 |
| Grado de protección | | | IP 68; IP 69K |
| **Homologaciones / pruebas** | | | |
| CEM | | EN 61000-4-2 ESD | 4 kV CD / 8 kV AD |
| | | EN 61000-4-3 radiado HF | 10 V/m |
| | | EN 61000-4-4 Burst | 2 kV |
| | | EN 61000-4-6 HF conducido | 10 V |
| | | EN 55011 emisión | clase B |
| Resistencia a impactos | | | 1 J |
| MTTF | [años] | | 1104 |
| Software integrado incluido | | | no |
| Homologación UL | | Ta | -25...70 °C |
| | | Enclosure type | Type 1 |
| | | alimentación de tensión | Limited Voltage/Current |
| | | Número de homologación UL | A012 |
| | | Número de registro UL | E174191 |
| **Datos mecánicos** | | | |
| Peso | [g] | | 28,4 |
| Carcasa | | | Tipo con rosca |
| Tipo de montaje | | | montaje enrasado |
| Dimensiones | [mm] | | M12 x 1 / L = 60 |
| Nombre de la rosca | | | M12 x 1 |
| Materiales | | | carcasa: inox (1.4404 / 316L); Superficie activa: inox (1.4404 / 316L); ventana LED: PEI; tuercas de fijación: inox (1.4404 / 316L) |
| Par de apriete | [Nm] | | 15 |
| Carcasa completamente metálica | | | sí |
| **Indicaciones / elementos de mando** | | | |
| Indicación | | Estado de conmutación | 4 x 90° LED, amarillo |
| **Accesorios** | | | |
| Componentes incluidos | | | tuercas de fijación: 2 |
| **Notas** | | | |
| Cantidad por pack | | | 1 unid. |

**Conexión eléctrica - Conector macho**

Conector: 1 x M12; codificación: A; Contactos: 4, dorado



# IFT240

## Detector inductivo completamente metálico

**IFK3003BBPKG/AM/V4A/US-104**

### Conexión

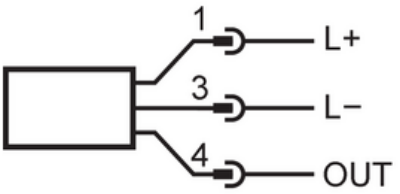


| | | |
|---|---|---|
| 1 | L+ | |
| 3 | L- | |
| 4 | OUT | DO (NO) |

DO: salida digital; NO: normalmente abierto