IG6083

Detector inductivo analógico con IO-Link

IGK4008A1PKG/IO/US

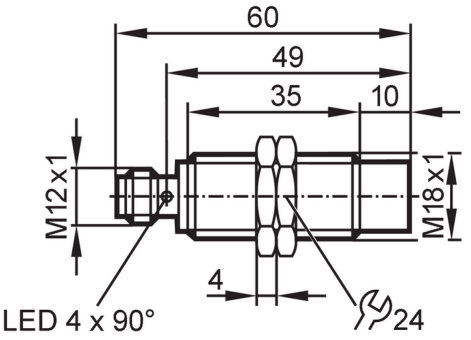

Características del producto		
Alimentación		PNP/NPN; (parametrizable)
Función de salida		normalmente abierto / normalmente cerrado; (parametrizable)
Interfaz de comunicación		IO-Link
Carcasa		Tipo con rosca
Dimensiones	[mm]	M18 x 1 / L = 60
Datos eléctricos		
Tensión de alimentación	[V]	15...30 DC
Consumo de corriente	[mA]	< 30
Clase de protección		II
Protección contra inversiones de polaridad		sí
Salidas		
Alimentación		PNP/NPN; (parametrizable)
Función de salida		normalmente abierto / normalmente cerrado; (parametrizable)
Caída de tensión máx. de la salida de conmutación DC	[V]	2,5
Corriente máxima permanente de la salida de conmutación DC	[mA]	100
Frecuencia de conmutación DC	[Hz]	300
Salida analógica de corriente	[mA]	4...20; (lineal; gradiente: 2,222 mA/mm; en caso de aproximación frontal y target de acero (St37): 24 x 24 x 1 mm)
Carga máx.	[Ω]	500; (Ub <=18 V;; Carga máx. <=400 Ω)
Protección contra cortocircuitos		sí
Resistente a sobrecargas		sí
Rango de detección		
Rango de medición	[mm]	0,8...8
Punto de conmutación IO-Link	[mm]	1,5...7,48
Precisión / variaciones		
Factor de corrección		acero: 1 / Acero inoxidable: 0,7 / latón: 0,5 / aluminio: 0,5 / cobre: 0,4
Histéresis	[% del Sr]	3...15

IG6083

Detector inductivo analógico con IO-Link

IGK4008A1PKG/IO/US

Nota sobre la histéresis		parametrizable	
Error de linealidad de la salida analógica	[%]	± 1; (del valor final del rango de medición)	
Repetibilidad de la salida analógica	[%]	± 1; (del valor final del rango de medición)	
Coeficiente de temperatura	[%/K vom MEW]	±0,15	
Deriva de temperatura		± 5 %; (del valor final del rango de medición)	
Tiempos de respuesta			
Tiempo de respuesta	[ms]	< 10	
Interfaces			
Interfaz de comunicación		IO-Link	
Tipo de transmisión		COM2 (38,4 kBaud)	
Revisión IO-Link		1.1	
Norma SDCI		IEC 61131-9	
Perfiles		Smart Sensor - SSP 0	Generic Profiled Sensor
		Common - I&D	Identification and Diagnosis
		Function	Multiple switching signal
		Function	Teach channel
Modo SIO		sí	
Clase de puerto de maestro requerido		A	
Tiempo mínimo del ciclo de proceso	[ms]	3,2	
Datos del proceso IO-Link (cíclico)		**función**	**Longitud de bits**
		Valor del proceso	16
		Estado del equipo	4
		Información binaria de conmutación	2
Funciones IO-Link (acíclico)		contador de ciclos de conmutación; Contador de ciclos de encendido; Contador de horas de funcionamiento; temperatura interna; Marcado específico de la aplicación	
DeviceIDs compatibles		**Modo de funcionamiento**	**DeviceID**
		default	1205
Nota		Para más información, consultar el archivo PDF IODD en "Descargas"	
Condiciones ambientales			
Temperatura ambiente	[°C]	-25...80	
Grado de protección		IP 65; IP 66; IP 67; IP 68; IP 69K	
Homologaciones / pruebas			
CEM		EN 61000-4-2 ESD	4 kV CD / 8 kV AD
		EN 61000-4-3 radiado HF	10 V/m
		EN 61000-4-4 Burst	2 kV
		EN 61000-4-6 HF conducido	10 V
		EN 55011	clase B
Resistencia a vibraciones		EN 60068-2-6 Fc	20 g (10...3000 Hz) / 50 ciclos de frecuencia, 1 octavo/minuto, en 3 ejes
Resistencia a choques		EN 60068-2-27 Ea	100 g 11 ms semisinusoidal; respectivamente 3 choques en cada sentido de los 3 ejes de coordenadas
Resistencia a choques continuos		EN 60068-2-27	40 g 6 ms; respectivamente 4000 choques en cada sentido de los 3 ejes de coordenadas

IG6083

Detector inductivo analógico con IO-Link

IGK4008A1PKG/IO/US

Cambios rápidos de temperatura		EN 60068-2-14 Na	TA = -25°C; TB = 80°C; t1 = 30 min; t2 = < 10 s 50 ciclos
MTTF	[años]	218	
Software integrado incluido		sí	
Homologación UL		Ta	-25...60 °C
		Enclosure type	Type 1
		alimentación de tensión	Limited Voltage/Current
		Número de homologación UL	A023
		Número de registro UL	E174191

Datos mecánicos

Peso	[g]	46,75
Carcasa		Tipo con rosca
Tipo de montaje		no enrasable
Dimensiones	[mm]	M18 x 1 / L = 60
Nombre de la rosca		M18 x 1
Materiales		carcasa: latón con revestimiento de bronce blanco; Superficie activa: PBT naranja; ventana LED: PEI; tuercas de fijación: latón con revestimiento de bronce blanco
Par de apriete	[Nm]	25

Indicaciones / elementos de mando

Indicación	target en el rango de medición	4 x LED, amarillo encendido
	target fuera del rango de medición	4 x LED, amarillo parpadea

Accesorios

Componentes incluidos	tuercas de fijación: 2

Notas

Cantidad por pack	1 unid.

Conexión eléctrica - Conector macho

Conector: 1 x M12; codificación: A; Contactos: 4



IG6083

Detector inductivo analógico con IO-Link

IGK4008A1PKG/IO/US

Conexión

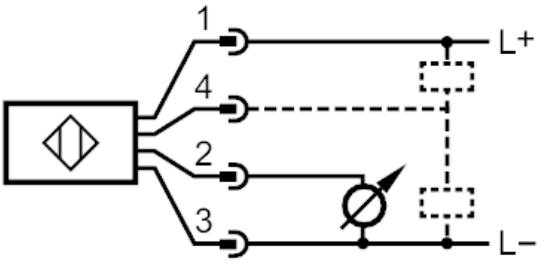

1	L +
2	OUT
3	L -
4	OUT / IO-Link