UGT592

Sensor ultrasónico

UGQ00300EOKG/IO-Link/US

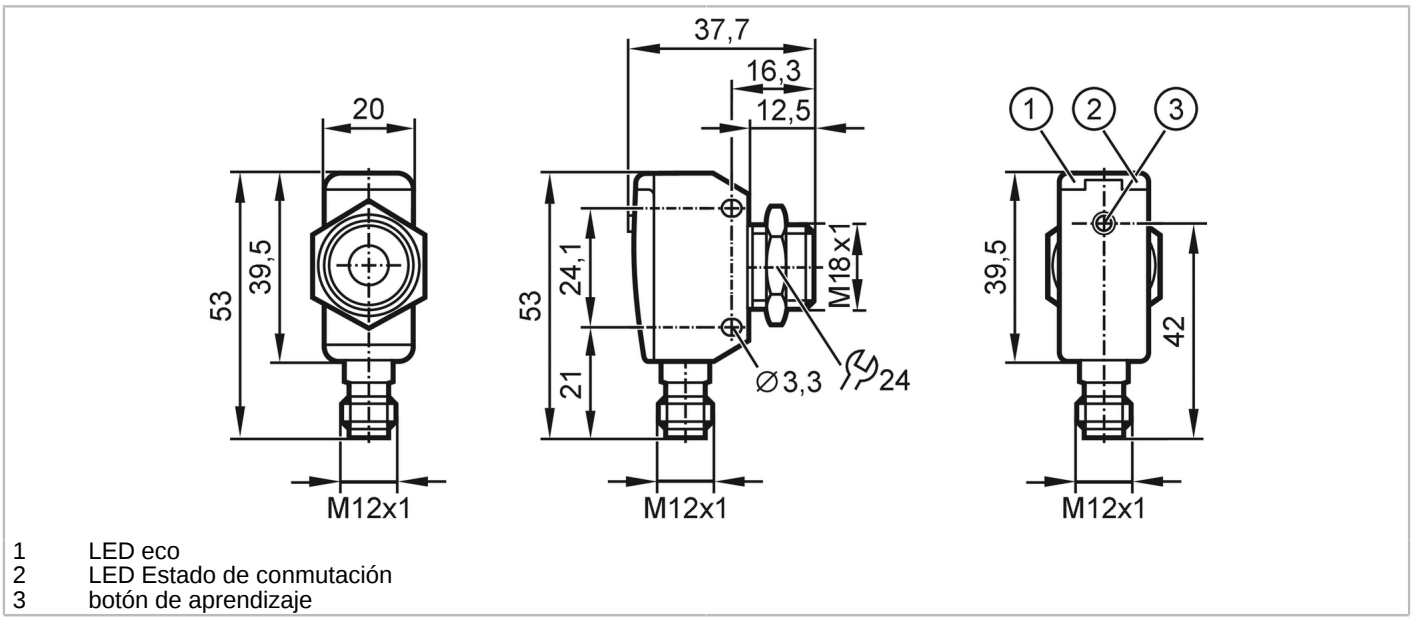

1 LED eco
2 LED Estado de conmutación
3 botón de aprendizaje

Características del producto		
Alimentación		PNP
Función de salida		normalmente abierto / normalmente cerrado; (parametrizable)
Alcance	[mm]	40...300; (Target: 100 x 100 mm)
Interfaz de comunicación		IO-Link
Carcasa		rectangular con rosca M18
Dimensiones	[mm]	53 x 20 x 37,7
Datos eléctricos		
Tensión de alimentación	[V]	10...30 DC; ("supply class 2" según cULus)
Consumo de corriente	[mA]	< 35
Clase de protección		III
Protección contra inversiones de polaridad		sí
Retardo a la disponibilidad	[s]	< 0,3
Frecuencia del transductor	[kHz]	300
Entradas/salidas		
Número de entradas y salidas		Número de salidas digitales: 1
Salidas		
Número total de salidas		1
Alimentación		PNP
Número de salidas digitales		1
Función de salida		normalmente abierto / normalmente cerrado; (parametrizable)
Caída de tensión máx. de la salida de conmutación DC	[V]	2,2
Corriente máxima permanente de la salida de conmutación DC	[mA]	100

UGT592

Sensor ultrasónico

UGQ00300EOKG/IO-Link/US

Frecuencia de conmutación DC	[Hz]	8
Protección contra cortocircuitos		sí
Resistente a sobrecargas		sí
Rango de detección		
Alcance	[mm]	40...300; (Target: 100 x 100 mm)
Zona ciega	[mm]	40
Ángulo de apertura cilíndrico	[°]	15; (±2)
Variación máx. del ángulo de 90° entre sensor/objeto	[°]	± 4
Precisión / variaciones		
Compensación de temperatura		sí
Histéresis	[%]	< 1
Deriva del punto de conmutación	[%]	-2...2
Error de linealidad de la salida analógica	[%]	≤ 1
Repetibilidad IO-Link	[%]	< 0,7
Repetibilidad		1 %
Resolución	[mm]	1
Observaciones sobre precisión / desviación		Los valores indicados se alcanzan tras un tiempo de calentamiento de como mínimo 20 minutos.
Software / programación		
Opciones de parametrización		histéresis / ventana; segundo punto de conmutación; Retardo de conmutación y desconmutación; Procesos de encendido; Función Teach; modo luz / oscuridad
Interfaces		
Interfaz de comunicación		IO-Link
Tipo de transmisión		COM2 (38,4 kBaud)
Revisión IO-Link		1.1
Norma SDCI		IEC 61131-9
Perfiles		Smart Sensor - SSP 0 / Generic Profiled Sensor Function / Device identification Function / Multiple switching signal Function / Process data variable Function / Device diagnosis Function / Teach channel
Modo SIO		sí
Clase de puerto de maestro requerido		A
Tiempo mínimo del ciclo de proceso	[ms]	3,2
Datos del proceso IO-Link (cíclico)		**función** / **Longitud de bits** Valor del proceso / 16 Estado del equipo / 4 Información binaria de conmutación / 2
Funciones IO-Link (acíclico)		Marcado específico de la aplicación; Contador de horas de funcionamiento

UGT592

Sensor ultrasónico

UGQ00300EOKG/IO-Link/US

DeviceIDs compatibles		**Modo de funcionamiento**	**DeviceID**
		default	886
Nota		Para más información, consultar el archivo PDF IODD en "Descargas"	
Condiciones ambientales			
Temperatura ambiente	[°C]	-20...70	
Temperatura de almacenamiento	[°C]	-30...80	
Grado de protección		IP 67	
Homologaciones / pruebas			
CEM		EN 61000-4-2 ESD	4 kV CD / 8 kV AD
		EN 61000-4-3 radiado HF	3 V/m
		EN 61000-4-4 Burst	2 kV
		EN 61000-4-6 HF conducido	3 V
		EN 55011	clase A
Resistencia a vibraciones		EN 60068-2-6 Fc	(10-55) Hz 1 mm de amplitud, periodo de oscilación 5 min., 30 min. por cada eje con resonancia o 55 Hz
Resistencia a choques		EN 60068-2-27 Ea	30 g 11 ms semisinusoidal; respectivamente 3 choques en cada sentido de los 3 ejes de coordenadas
MTTF	[años]	197	
Homologación UL		Ta	-20...70 °C
		alimentación de tensión	Class 2
		Número de registro UL	E174191
Datos mecánicos			
Peso	[g]	97,5	
Carcasa		rectangular con rosca M18	
Dimensiones	[mm]	53 x 20 x 37,7	
Nombre de la rosca		M18 x 1	
Materiales		inox (1.4542 / 630); PBT; PA; Vitrocerámica con polvo epoxídico	
Par de apriete	[Nm]	50	
Indicaciones / elementos de mando			
Indicación		Estado de conmutación	1 x LED, amarillo
		eco	1 x LED, verde
Función Teach		sí	
Accesorios			
Componentes incluidos		tuercas de fijación: 1 x M18, Acero inoxidable	
Notas			
Notas		tensión de alimentación "supply class 2" según cULus	
Cantidad por pack		1 unid.	
Conexión eléctrica			

Conector: 1 x M12; codificación: A; Contactos: 4



UGT592

Sensor ultrasónico

UGQ00300EOKG/IO-Link/US

Conexión

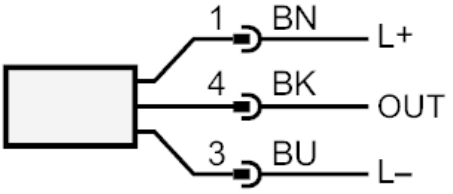

OUT: salida de conmutación / IO-Link

Diagramas y curvas

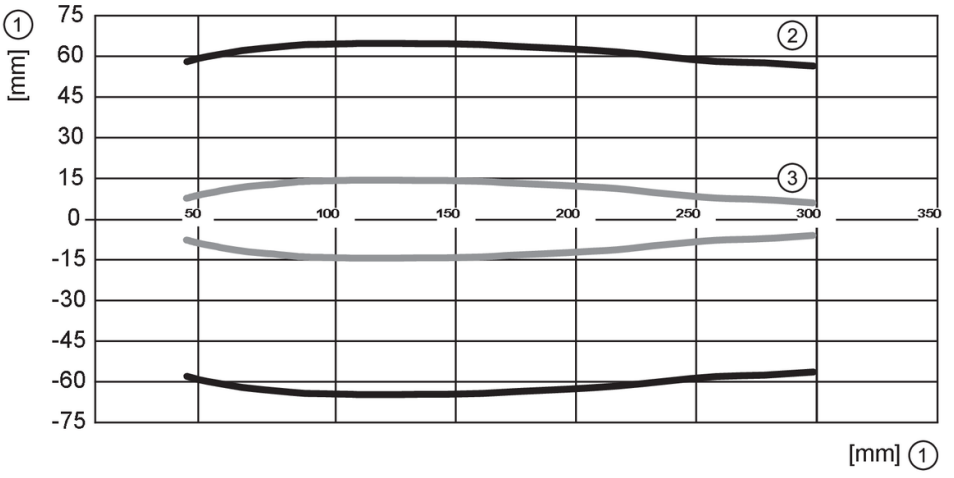

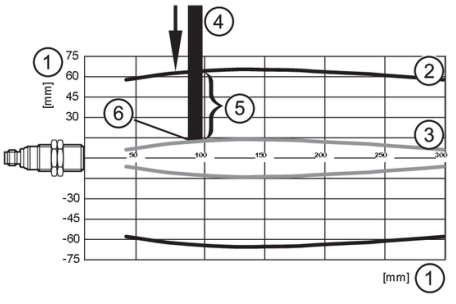

1: Distancia

2: Rango de detección

3: curva de aproximación

4: Target 100 x 100 mm

5: 50 % del target en la zona de detección

6: punto de conmutación