SICK.COM

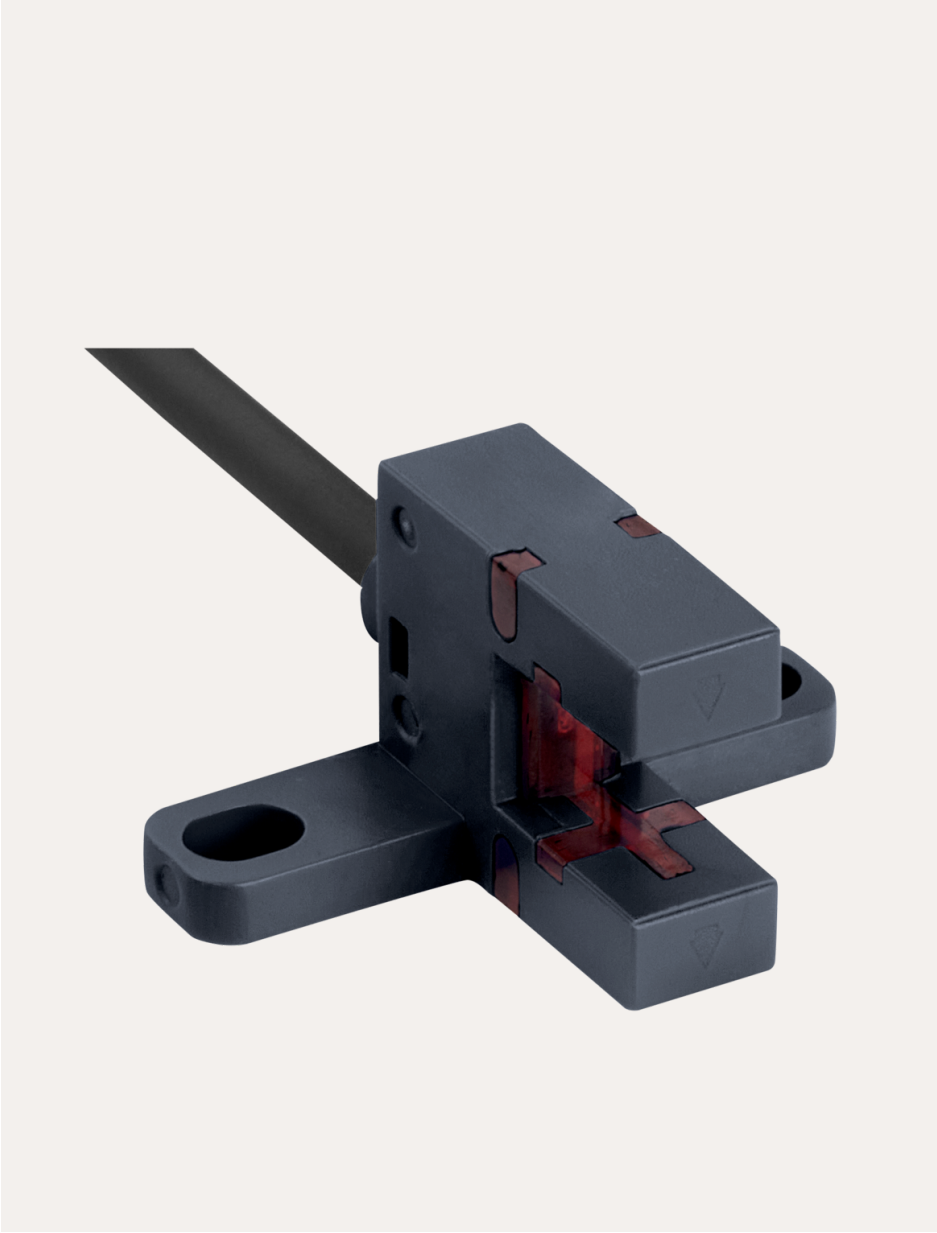

HOJA DE DATOS

MF-T0608P141P10

MF
Sensores de horquilla

SICK
Sensor Intelligence

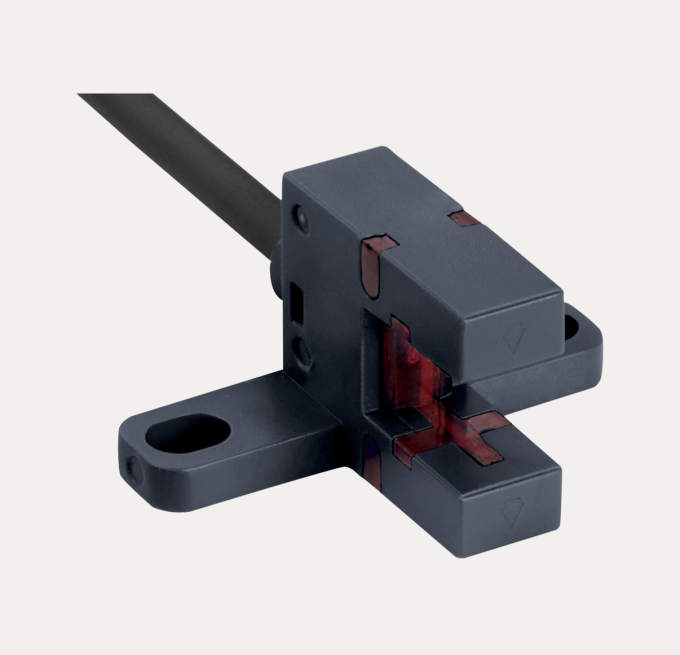

Imagen aproximada

SENSORES DE HORQUILLA

MF-T0608P141P10

INFORMACIÓN SOBRE PEDIDOS

Tipo	N.º de artículo
MF-T0608P141P10	6090829

Para otras versiones del dispositivo y accesorios, véase www.sick.com/MF

DATOS TÉCNICOS DETALLADOS

CARACTERÍSTICAS

Tipo de sistema de fijación	T
Dimensiones (An x Al x Pr)	26 mm x 19,2 mm x 13,65 mm
Anchura de la horquilla	6 mm
Profundidad de la horquilla	8 mm
Fuente de luz	LED, Luz infrarroja
Objeto mínimo detectable (MDO)	0,8 mm
Repetibilidad	0,01 mm
Indicación	LED indicador rojo: salida digital Q_1 (luz encendida)
Ajuste	Ninguno

SISTEMA ELÉCTRICO

Tensión de alimentación	5 V DC ... 30 V DC
Ondulación	< 10 %
Consumo de corriente	< 10 mA
Tiempo de inicialización	100 ms
Frecuencia de conmutación	4 kHz
Tiempo de respuesta	100 µs
Fluctuación	28 µs
Salida conmutada	PNP
Salida conmutada (tensión)	HIGH = U_V - < 2 V/LOW: ≤ 2 V
Modo de conmutación	Conmutación en claro/oscuro [1) 2)]
Salida conmutada histéresis	< 0,05 mm
Corriente de salida $I_{máx.}$	100 mA

[1)] Q1 = conmutación en claro.

[2)] Q2 = conmutación en oscuro.

Clase de protección	III
Protección de circuito	Conexiones U_V protegidas contra polarización inversa Salida Q protegida contra cortocircuito Supresión de impulsos no deseados
Tipo de conexión	Cable de extremo abierto, 4 hilos
Detalle de tipo de conexión	
Longitud del cable	2 m
Material del cable	PVC
Diámetro del cable	2,7 mm
Sección del conductor	0,08 mm²
Asignación de contactos	
BN	+ (L+)
WH	Q_2 (Dark ON)
BU	- (M)
BK	Q_1 (Light ON)

[1] Q1 = conmutación en claro.

[2] Q2 = conmutación en oscuro.

SISTEMA MECÁNICO

Material de la carcasa	ABS
Peso	22 g

DATOS DE AMBIENTE

Operación a temperatura ambiente	–25 °C ... +55 °C
Temperatura ambiente de almacenamiento	–30 °C ... +80 °C
Efecto de choque	Según la norma EN 60068-2-27
CEM	EN 60947-5-2 [1]
Grado de protección	IP67

[1] El sensor cumple las disposiciones de protección contra señales inalámbricas (CEM) para ámbitos industriales (categoría de protección contra señales inalámbricas A). En ámbitos domésticos, podría provocar radiointerferencias.

CERTIFICADOS

EU declaration of conformity	✓
UK declaration of conformity	✓
ACMA declaration of conformity	✓
Moroccan declaration of conformity	✓
China RoHS	✓
China Compulsory Product Certification (CCC) exempt	✓
cULus certificate	✓
Photobiological safety (IEC EN 62471)	✓

DIBUJO ACOTADO, SENSOR

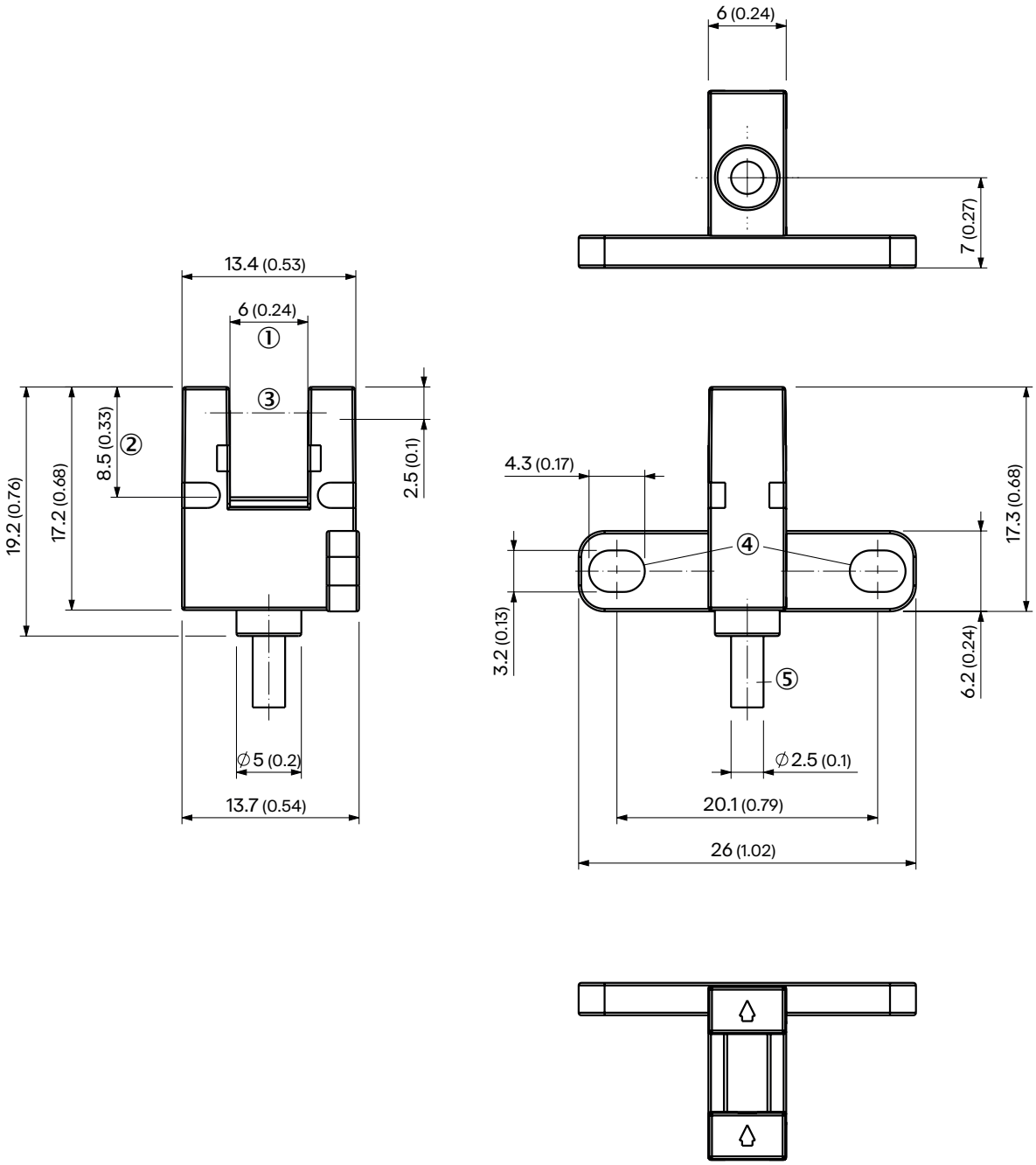

Medidas en mm
① Anchura de la horquilla
② Profundidad de la horquilla
③ eje de detección
④ orificio de fijación
⑤ Cable con extremo abierto, 4 hilos, AWG 28, 0,09 mm²

PARA LA ASIGNACIÓN DE CONTACTOS, VÉASE LA TABLA DATOS TÉCNICOS: SISTEMA ELÉCTRICO

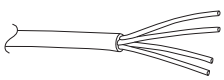

Cable con extremo abierto, 4 hilos, AWG 28, 0,09 mm²

ESTADO DE LA SALIDA CONMUTADA

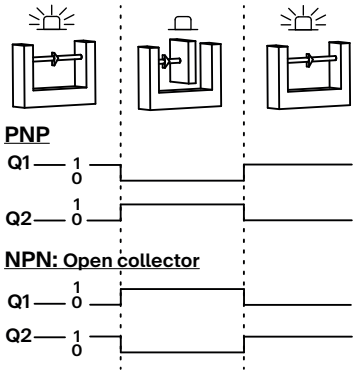

INDICACIÓN DE MONTAJE

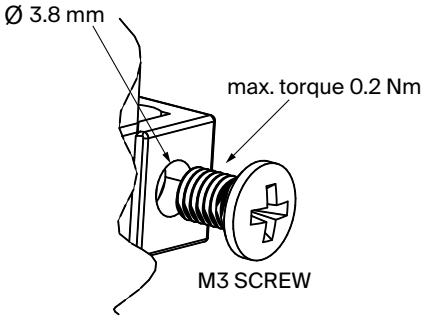

Encontrará más información, así como los accesorios adecuados, ejemplos de aplicación y descargas, tales como modelos CAD dimensionales, instrucciones de uso y software, en www.sick.com/6090829

SICK AG
WALDKIRCH
GERMANY
SICK.COM

SICK EN RESUMEN

SICK es uno de los líderes tecnológicos mundiales en soluciones de sensores inteligentes y soluciones integradas en la automatización industrial. Nuestras tecnologías emplean estándares globales y hacen sus procesos industriales más eficientes y sostenibles, tanto en la logística como en la producción.

SICK combina la inteligencia sensórica con su sólido conocimiento del sector y servicios certificados de asesoramiento. Aportamos la base perfecta para unas soluciones de automatización escalables y personalizadas y ofrecemos valor añadido en toda la cadena de adquisición de valor. La estrecha colaboración que mantenemos con nuestros clientes es algo más que una promesa: unidos aumentamos la productividad, mejoramos la calidad, protegemos la salud y la seguridad y garantizamos un futuro sostenible. Todo ello con empatía y con confianza.

Con pasión y espíritu pionero, SICK lleva desde 1946 desarrollando innovaciones tecnológicas. Gracias a nuestra red mundial presente en unos 40 países SICK mantiene una presencia global que siempre está cerca de usted. La sede principal de la empresa se encuentra en Waldkirch, en las proximidades de Friburgo, Alemania. Gracias a nuestra comprensión de las necesidades tanto locales como globales, nuestros clientes se benefician de unas soluciones hechas a medida.

SICK
Sensor Intelligence