

# Ficha técnica del producto

# XS108B3NAM8

SENSOR INDUCTIVO XS1 M8 EN ACERO INOXIDABLE CON DISTANCIA DE DETECCIÓN DE 2,5 MM, SALIDA NPN NORMALMENTE ABIERTA, LONGITUD DE 42,5 MM, TENSIÓN DE ALIMENTACIÓN DE 12 A 24 VCC, DE MONTAJE EMBUTIDO Y CON CABLEADO DE 3 CONDUCTORES

## Principal

| | |
|---|---|
| Gama de productos | Sensores de proximidad inductivos Telemecanique XS |
| Nombre de la serie | Uso general |
| Nombre del sensor | XS1 |
| Tipo de sensor | Sensor de proximidad inductivo |
| Diseño del sensor | Cilíndrico M8 |
| ETIM classification | ETIM 9 - EC002714 - Inductive proximity switch |
| Tipo de cuerpo | Fijo |
| Material | Metal |
| Material frontal | PPS |
| Material de la carcasa | Acero inoxidable 303 |
| [Sn] distancia nominal de detección | 2,5 mm |
| Técnica de cableado | 3 hilos |
| Montaje enrasado del detector | Montaje sumergido posible |
| Tiempo de respuesta | 0.2 ms |
| Tipo de rosca | M8 x 1 |
| Certificaciones del producto | CSA<br>UL |
| Marcado | CE |
| Cantidad indivisible de venta | 1 |

## Complementario

| | |
|---|---|
| Rango de detección | > 0...2.5 mm |
| Conexión eléctrica | Conector macho M8, 3 pines |
| Tensión de alimentación Límites | 10-36 V CC |
| [Us] tensión nominal de alimentación | 12...24 V CC con protección contra inversión de polaridad |
| Capacidad de conmutación en mA | <= 200 mA con protección contra sobrecarga y cortocircuito |
| Caída de tensión | <2 V (cerrado) |
| Consumo de corriente | <= 10 mA sin carga |
| LED de estado | Estado de salida: 1 LED (amarillo) |

The information provided in this documentation contains general descriptions and/or technical characteristics of the performance of the products contained herein.
This documentation is not intended as a substitute for and is not to be used for determining suitability or reliability of these products for specific user applications.
It is the duty of any such user or integrator to perform the appropriate and complete risk analysis, evaluation and testing of the products with respect to the relevant specific application or use thereof.
Neither TMSS Holding nor any of its affiliates or subsidiaries shall be responsible or liable for misuse of the information contained herein.

| | |
|---|---|
| Tipo de circuito de salida | DC |
| Tipo de señal de salida | Tout o rien |
| Cara de detección | Frontal |
| Tipo de salida discreta | NPN |
| Función de salida discreta | 1 NO |
| Frecuencia de conmutación | <= 2500 Hz |
| Histéresis | 1...15 % of Sr |
| Retardo al encendido | 10 ms |
| Tiempo de recuperación | 0.2 ms |
| Roscado Longitud | 26 mm |
| Longitud | 42 mm |
| Tamaño | 42 mm |

## Entorno

| | |
|---|---|
| Grado de protección IP | IP65 conforme a IEC 60529, IP67 conforme a IEC 60529 |
| Temperatura ambiente de funcionamiento | -25...70 °C |
| Temperatura ambiente de almacenamiento | -40...85 °C |
| Resistencia a choques | 50 gn durante 11 ms conforme a IEC 60068-2-27 |
| Resistencia a vibraciones | Amplitud de 25 gn = +/- 2 mm (f = 10-55 Hz) conforme a IEC 60068-2-6 |

## Sostenibilidad de la oferta

| | |
|---|---|
| California proposition 65 | WARNING: This product can expose you to chemicals including: Diisononyl phthalate (DINP), which is known to the State of California to cause cancer, and Di-isodecyl phthalate (DIDP), which is known to the State of California to cause birth defects or other reproductive harm. For more information go to www.P65Warnings.ca.gov |

## Garantía

| | |
|---|---|
| Garantía | 18 meses |

## Unidades de embalaje

| | |
|---|---|
| País de origen | FR (France) |
| Tipo de unidad de embalaje 1 | PCE |
| Número de units in Paquete 1 | 1 |
| Nuevo embalaje 1 GTIN-13 | 3666916019061 |
| Paquete 1 Altura | 2.5 cm |
| Paquete 1 Anchura | 7.7 cm |
| Paquete 1 Longitud | 8.2 cm |
| Paquete 1 Peso | 0.018 kg |
| Tipo de unidad de embalaje 2 | S02 |
| Número de units in Paquete 2 | 22 |

| | |
|---|---|
| Nuevo embalaje 2 GTIN 14 | 13666916019068 |
| Paquete 2 Altura | 15 cm |
| Paquete 2 Anchura | 30 cm |
| Paquete 2 Longitud | 40 cm |
| Paquete 2 Peso | 0.713 kg |
| Tipo de unidad de embalaje 3 | CAR |
| Número de units in Paquete 3 | 1 |
| Nuevo embalaje 3 GTIN 14 | 23666916019065 |
| Paquete 3 Altura | 9.5 cm |
| Paquete 3 Anchura | 6.6 cm |
| Paquete 3 Longitud | 4.1 cm |
| Paquete 3 Peso | 0.029 kg |

## Dibujos tecnicos

### Dimensions

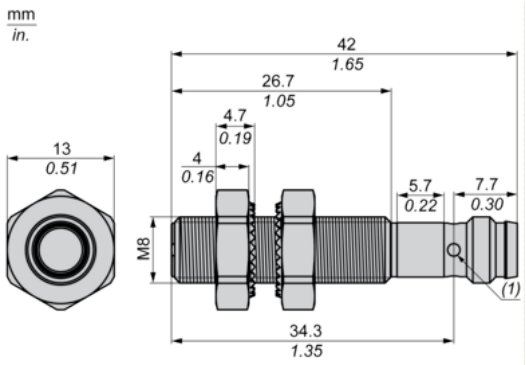


(1)

## Minimum Mounting Distances in mm

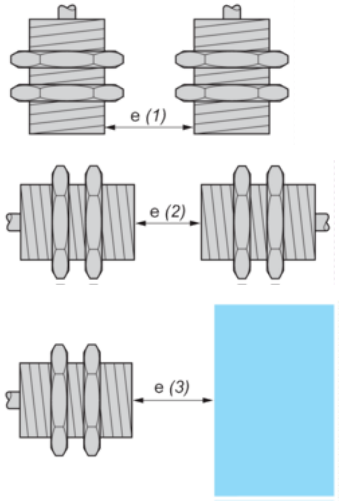


Side by side
e (1) ≥
Face to face
e (2) ≥
Facing a metal object
e (3) ≥

## Wiring Schemes

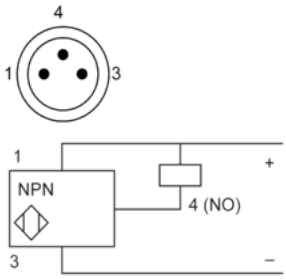


M8 Connector
NPN

## Performance Curves

Standard Steel Target (mm) : 8x8x1

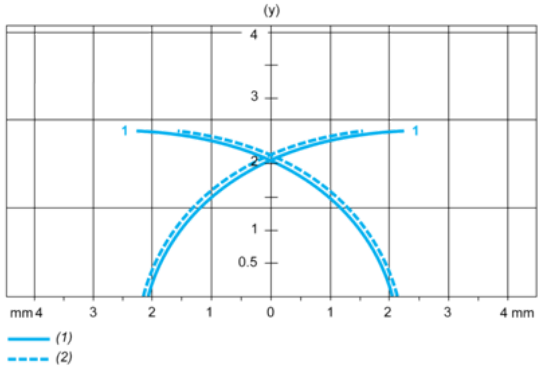


(1)
(2)
(y)