

Ficha técnica del producto

XS1M08PC410D

SENSOR INDUCTIVO XS1 M8 ACERO INOX DISTANCIA DE DETECCIÓN 1,5 MM PNP NA/NC CONECTOR M12 LONGITUD 61 MM 12...24 VCC

Principal

Gama de productos	Sensores de proximidad inductivos Telemecanique XS
Nombre de la serie	Uso general
Nombre del sensor	XS1
Tipo de sensor	Sensor de proximidad inductivo
Diseño del sensor	Cilíndrico M8
ETIM classification	ETIM 9 - EC002714 - Inductive proximity switch
Tipo de cuerpo	Fijo
Material	Acero inoxidable
Material frontal	PPS
Material de la carcasa	Acero inoxidable 303
[Sn] distancia nominal de detección	1,5 mm
Técnica de cableado	4 hilos
Montaje enrasado del detector	Montaje sumergido posible
Tiempo de respuesta	0.1 ms
Tipo de rosca	M8 x 1
Certificaciones del producto	CSA UL
Marcado	CE
Cantidad indivisible de venta	1

Complementario

Rango de detección	> 0...2.5 mm
Conexión eléctrica	Conector macho M12, 4 pines
Tensión de alimentación Límites	10-36 V CC
[Us] tensión nominal de alimentación	12...24 V CC con protección contra inversión de polaridad
Capacidad de conmutación en mA	<= 200 mA con protección contra sobrecarga y cortocircuito
Caída de tensión	<2 V (cerrado)
Consumo de corriente	0...10 mA sin carga
LED de estado	Estado de salida: 1 LED (amarillo)

The information provided in this documentation contains general descriptions and/or technical characteristics of the performance of the products contained herein.
This documentation is not intended as a substitute for and is not to be used for determining suitability or reliability of these products for specific user applications.
It is the duty of any such user or integrator to perform the appropriate and complete risk analysis, evaluation and testing of the products with respect to the relevant specific application or use thereof.
Neither TMSS Holding nor any of its affiliates or subsidiaries shall be responsible or liable for misuse of the information contained herein.

Tipo de circuito de salida	DC
Tipo de señal de salida	Tout o rien
Cara de detección	Frontal
Tipo de salida discreta	PNP
Función de salida discreta	1 NO + 1 NC
Frecuencia de conmutación	<= 5000 Hz
Histéresis	1...15 % of Sr
Retardo al encendido	5 ms
Tiempo de recuperación	0.1 ms
Roscado Longitud	40 mm
Longitud	62 mm
Tamaño	62 mm
Producto Peso	0.025 kg

Entorno

Grado de protección IP	IP67 conforme a IEC 60529
Temperatura ambiente de funcionamiento	-25...70 °C
Temperatura ambiente de almacenamiento	-40...85 °C
Resistencia a choques	50 gn durante 11 ms conforme a IEC 60068-2-27
Resistencia a vibraciones	Amplitud de 25 gn = +/- 2 mm (f = 10-55 Hz) conforme a IEC 60068-2-6

Sostenibilidad de la oferta

California proposition 65	WARNING: This product can expose you to chemicals including: Diisononyl phthalate (DINP), which is known to the State of California to cause cancer, and Di-isodecyl phthalate (DIDP), which is known to the State of California to cause birth defects or other reproductive harm. For more information go to www.P65Warnings.ca.gov

Garantía

Garantía	18 meses

Unidades de embalaje

País de origen	FR (France)
Tipo de unidad de embalaje 1	PCE
Número de units in Paquete 1	1
Nuevo embalaje 1 GTIN-13	3666916018484
Paquete 1 Altura	6.6 cm
Paquete 1 Anchura	9.5 cm
Paquete 1 Longitud	4.2 cm
Paquete 1 Peso	0.025 kg
Tipo de unidad de embalaje 2	S02

Número de units in Paquete 2	44
Nuevo embalaje 2 GTIN 14	13666916018481
Paquete 2 Altura	15 cm
Paquete 2 Anchura	30 cm
Paquete 2 Longitud	40 cm
Paquete 2 Peso	1.275 kg
Tipo de unidad de embalaje 3	CAR
Número de units in Paquete 3	1
Nuevo embalaje 3 GTIN 14	23666916018488
Paquete 3 Altura	4.2 cm
Paquete 3 Anchura	6.6 cm
Paquete 3 Longitud	9.5 cm
Paquete 3 Peso	0.032 kg

Dibujos tecnicos

Dimensions

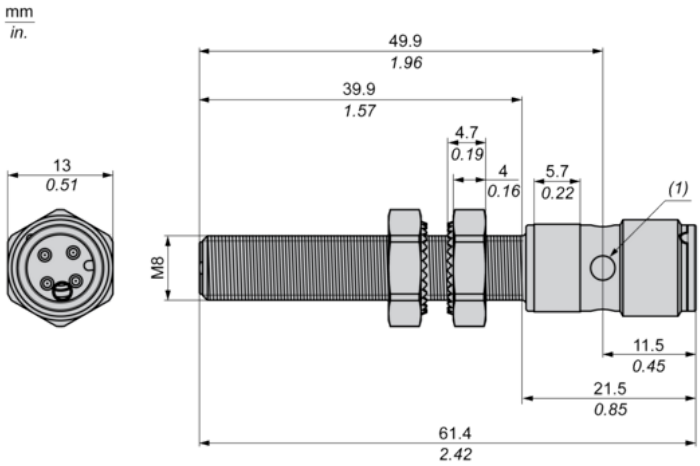

(1)

Minimum Mounting Distances

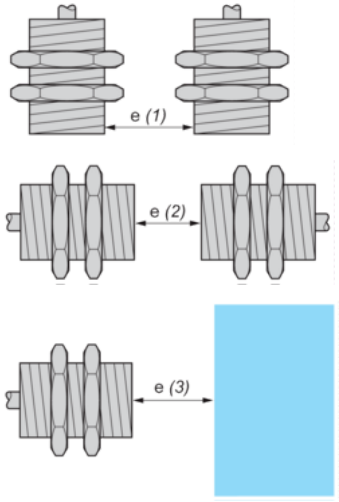

Side by side
e (1) ≥
Face to face
e (2) ≥
Facing a metal object
e (3) ≥

Wiring Schemes

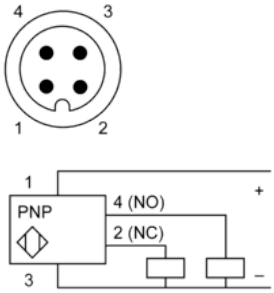

M12 connector
PNP 4-wire

Performance Curves

Standard Steel Target : 8x8x1 mm

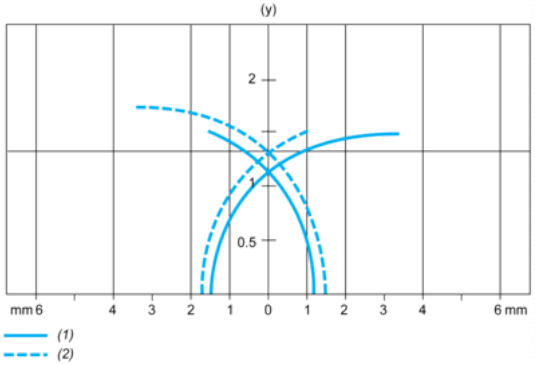

(1)
(2)
(y)