

Ficha técnica del producto

XT132B1FAL2

SENSOR CAPACITIVO, XT, DIÁMETRO 32, LATÓN, DISTANCIA DE DETECCIÓN 15 MM, NORMALMENTE ABIERTO, CABLE DE 2 M, 24...240 VAC, EMPOTRABLE, 2 CONDUCTORES

Principal

Nombre del sensor	XT1
Tipo de sensor	Sensor de proximidad capacitivo
Diseño del sensor	Cilíndrico Ø 32 mm liso
Aplicación específica del producto	Detección de materiales aislantes o conductores
ETIM classification	ETIM 9 - EC002715 - Capacitive proximity switch
Tipo de cuerpo	Fijo
Material	Metal
Material de la carcasa	Latón niquelado
[Sn] distancia nominal de detección	15 mm
Técnica de cableado	2 hilos
Montaje enrasado del detector	Montaje sumergido posible
Tiempo de respuesta	30 ms
Certificaciones del producto	cULus
Marcado	CE
Normas	IEC 60947-5-2
Cantidad indivisible de venta	1

Complementario

Rango de detección	8...15 mm
Precisión de repetibilidad	< 0.15 x Sr
Conexión eléctrica	Cable
Longitud del cable	2 m
Hilo Aislamiento Material	PVC
Tensión de alimentación Límites	20-264 V CA
[Us] tensión nominal de alimentación	24...240 V CA 50...60 Hz
Corriente máxima de conmutación	300 mA
Caída de tensión	<10 V (cerrado)
Consumo de corriente	< 4 mA

The information provided in this documentation contains general descriptions and/or technical characteristics of the performance of the products contained herein.
This documentation is not intended as a substitute for and is not to be used for determining suitability or reliability of these products for specific user applications.
It is the duty of any such user or integrator to perform the appropriate and complete risk analysis, evaluation and testing of the products with respect to the relevant specific application or use thereof.
Neither TMSS Holding nor any of its affiliates or subsidiaries shall be responsible or liable for misuse of the information contained herein.

Ajuste-up	Sensibilidad ajustada mediante potenciómetro
LED de estado	Indicación del estado de salida: 1 LED (amarillo)
Tipo de circuito de salida	AC
Tipo de señal de salida	Tout o rien
Longitud de developed helical Recorrido	80 mm
Cara de detección	Frontal
Función de salida discreta	1 NO
Frecuencia de conmutación	<= 15 Hz
Histéresis	< 0.2 x Sr
Retardo al encendido	200 ms
Tiempo de recuperación	30 ms
Residual Corriente	5 mA en estado abierto
Tamaño	80 mm
Producto Peso	0.4 kg

Entorno

Grado de protección IP	IP67 conforme a IEC 60529, IP67 conforme a IEC 60947-5-2
Resistencia a choques	30 gn durante 11 ms conforme a IEC 60068-2-27
Resistencia a vibraciones	Amplitud de 10 gn = 1 mm (f = 10-55 Hz) conforme a IEC 60068-2-6
Resistencia a transitorios rápidos	2 kV conforme a IEC 61000-4-4
Resistencia a los campos electromagnéticos	3 V/m conforme a IEC 61000-4-3
Resistencia a las descargas electrostáticas	Contacto de 4 kV conforme a IEC 61000-4-2, 8 kV en aire conforme a IEC 61000-4-2

Sostenibilidad de la oferta

California proposition 65	WARNING: This product can expose you to chemicals including: Diisononyl phthalate (DINP), which is known to the State of California to cause cancer, and Di-isodecyl phthalate (DIDP), which is known to the State of California to cause birth defects or other reproductive harm. For more information go to www.P65Warnings.ca.gov

Garantía

Garantía	18 meses

Unidades de embalaje

País de origen	CN (China)
Tipo de unidad de embalaje 1	PCE
Número de units in Paquete 1	1
Nuevo embalaje 1 GTIN-13	3666916020173
Paquete 1 Altura	4.5 cm
Paquete 1 Anchura	12 cm
Paquete 1 Longitud	13 cm

Paquete 1 Peso	0.4 kg
Tipo de unidad de embalaje 2	S02
Número de units in Paquete 2	25
Nuevo embalaje 2 GTIN 14	13666916020170
Paquete 2 Altura	15 cm
Paquete 2 Anchura	30 cm
Paquete 2 Longitud	40 cm
Paquete 2 Peso	7.281 kg
Tipo de unidad de embalaje 3	BAG
Número de units in Paquete 3	1
Nuevo embalaje 3 GTIN 14	23666916020177
Paquete 3 Altura	4.5 cm
Paquete 3 Anchura	13 cm
Paquete 3 Longitud	12 cm
Paquete 3 Peso	0.275 kg

Dibujos tecnicos

Dimensions

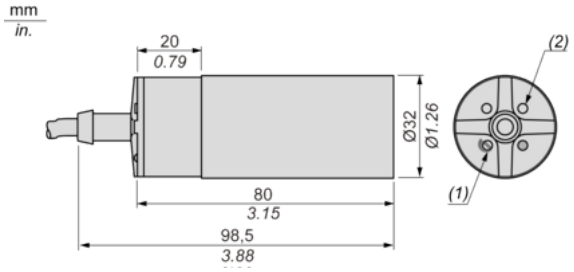

(1)
(2)

Dimensions

Mounting Accessory Included

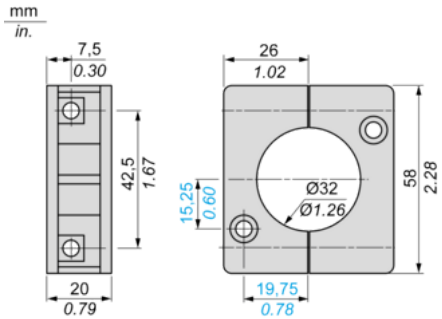

Mounting and Clearance

Mounting and Clearance

Minimum Mounting Distances

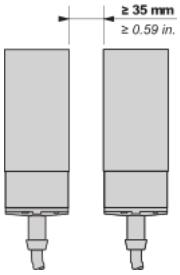

Minimum Mounting Distances

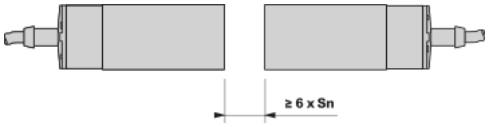

Minimum Mounting Distances

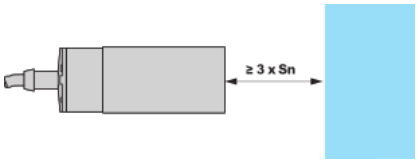

Side by side
Face to face
Facing a Metal Object

Connections and schema

Connections and schema

Wiring diagram

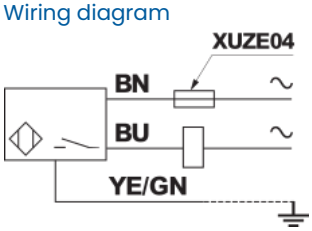

2-wire AC, NO output, pre-cabled
BN:
BU:
YE/GN: